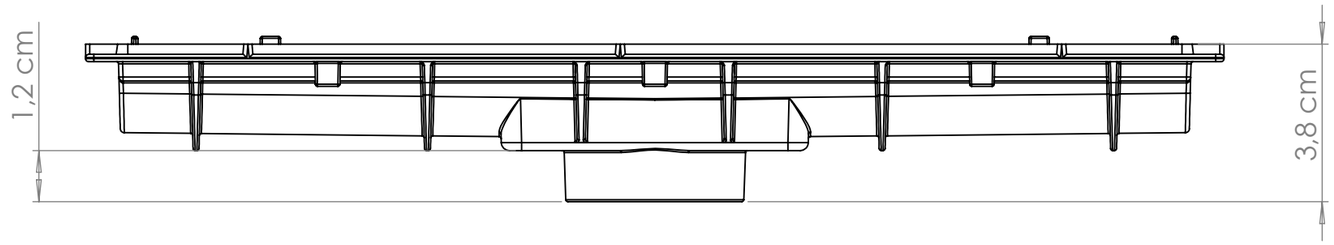

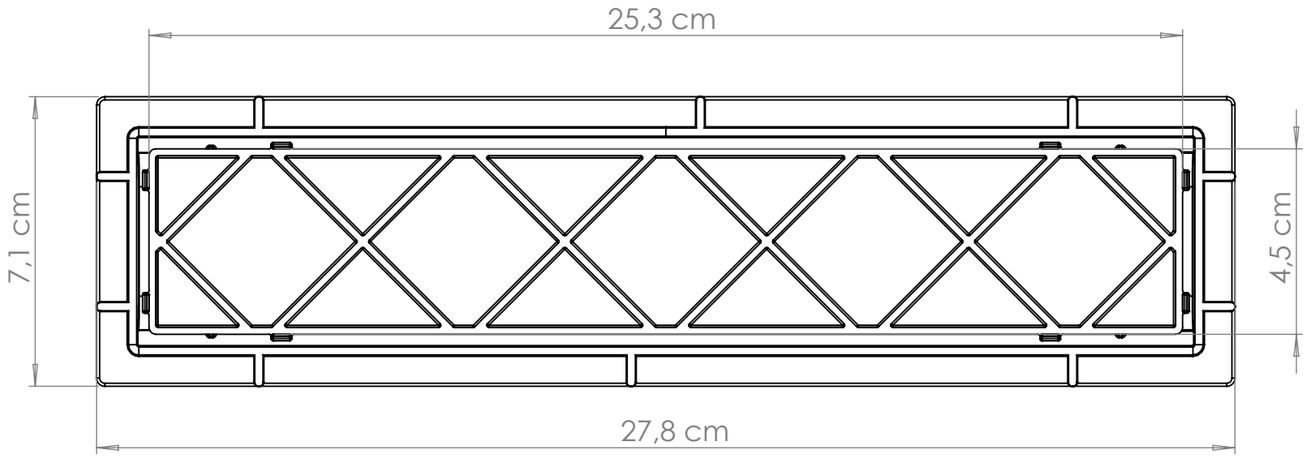

		ACABAMENTO:				NÃO MUDAR ESCALA DO DESENHO	REVISÃO
	NOME	ASSINATURA	DATA			TÍTULO:	
DESEN.						RALO LINEAR 25 - PLÁSTICO	
VERIF.							
APROV.							
MANUF							
QUALID				MATERIAL:		DES. Nº	A3
				PESO:		ESCALA:2:3	FOLHA 1 DE 1